5年生の部

12月4日

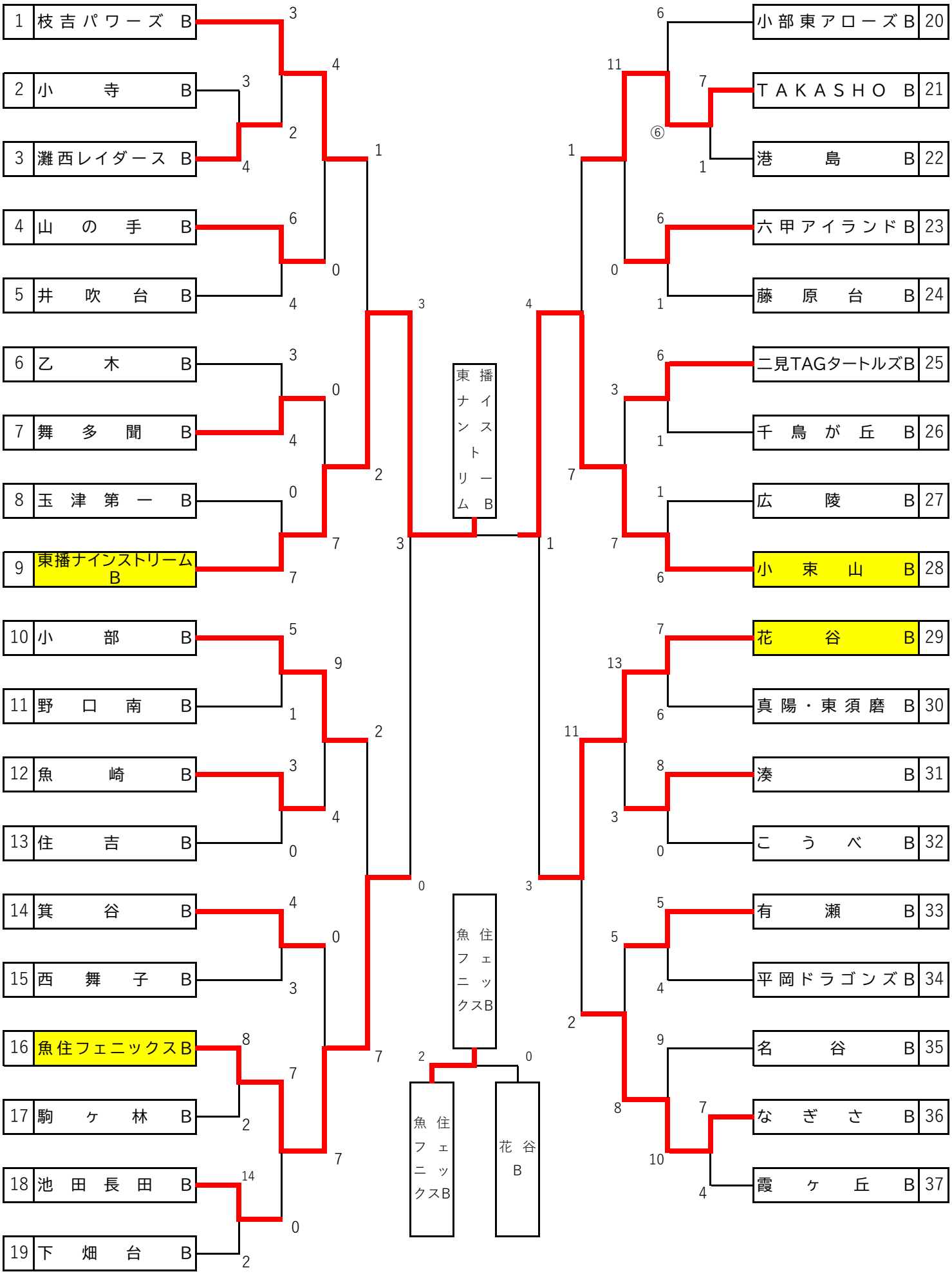
1 枝吉パワーズB
2 小寺B
3 灘西レイダースB
4 山の手B
5 井吹台B
6 乙木B
7 舞多聞B
8 玉津第一B
9 東播ナインストリームB
10 小部B
11 野口南B
12 魚崎B
13 住吉B
14 箕谷B
15 西舞子B
16 魚住フェニックスB
17 駒ヶ林B
18 池田長田B
19 下畑台B
20 小部東アローズB
21 TAKASHO B
22 港島B
23 六甲アイランドB
24 藤原台B
25 二見TAGタートルズB
26 千鳥が丘B
27 広陵B
28 小束山B
29 花谷B
30 真陽・東須磨B
31 湊B
32 こうべB
33 有瀬B
34 平岡ドラゴンズB
35 名谷B
36 なぎさB
37 霞ヶ丘B
東播ナインストリームB
魚住フェニックスB
魚住フェニックスB
花谷B

6年生の部

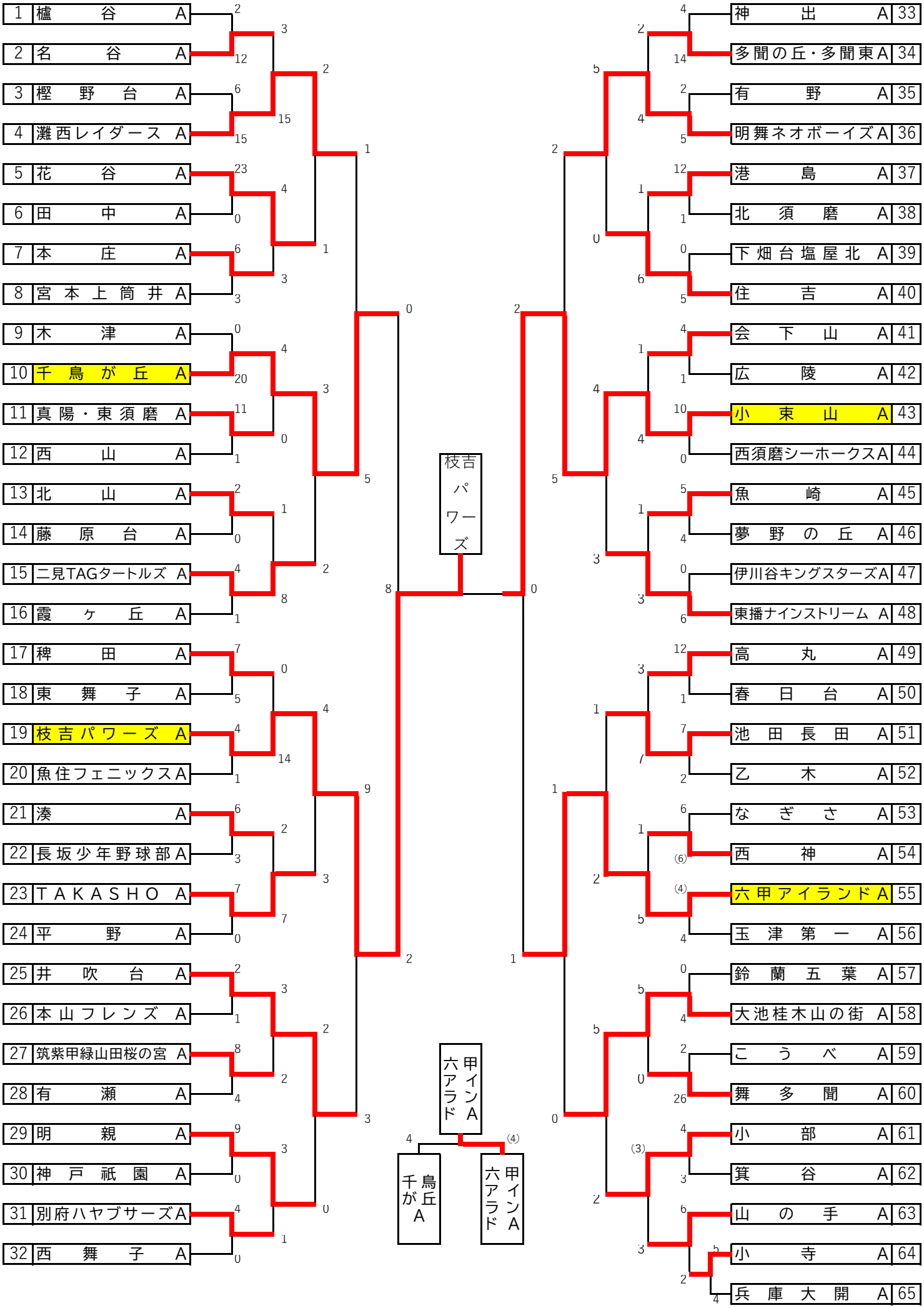
1 櫨谷 A
2 名谷 A
3 樫野台 A
4 灘西レイダース A
5 花谷 A
6 田中 A
7 本庄 A
8 宮本上筒井 A
9 木津 A
10 千鳥が丘 A
11 真陽・東須磨 A
12 西山 A
13 北山 A
14 藤原台 A
15 二見TAGタートルズ A
16 霞ヶ丘 A
17 稗田 A
18 東舞子 A
19 枝吉パワーズ A
20 魚住フェニックス A
21 湊 A
22 長坂少年野球部 A
23 TAKASHO A
24 平野 A
25 井吹台 A
26 本山フレンズ A
27 筑紫甲緑山田桜の宮 A
28 有瀬 A
29 明親 A
30 神戸祇園 A
31 別府ハヤブサーズ A
32 西舞子 A
33 神出 A
34 多聞の丘・多聞東 A
35 有野 A
36 明舞ネオボーイズ A
37 港島 A
38 北須磨 A
39 下畑台塩屋北 A
40 住吉 A
41 会下山 A
42 広陵 A
43 小東山 A
44 西須磨シーホークス A
45 魚崎 A
46 夢野の丘 A
47 伊川谷キングスターズ A
48 東播ナインストリーム A
49 高丸 A
50 春日台 A
51 池田長田 A
52 乙木 A
53 なぎさ A
54 西神 A
55 六甲アイランド A
56 玉津第一 A
57 鈴蘭五葉 A
58 大池桂木山の街 A
59 こうべ A
60 舞多聞 A
61 小部 A
62 箕谷 A
63 山の手 A
64 小寺 A
65 兵庫大開 A
枝吉パワーズ
甲インA 六アラド
千鳥が丘A
甲インA 六アラド