6年生の部

0 明舞ネオボーイズA
1 神出 A
2 櫨谷 A
3 大池 A
4 小東山 A
5 玉津第一 A
6 明親 A
7 小部東アローズ A
8 港島 A
9 藤原台 A
10 名谷 A
11 筑紫甲緑山田桜の宮 A
12 木津 A
13 灘西レイダース A
14 千鳥が丘 A
15 有瀬 A
16 二見TAGタートルズ A
17 舞子ウルフ A
18 花谷 A
19 霞ヶ丘 A
20 平野 A
21 湊 A
22 塩屋北 A
23 北神 A
24 なぎさ A
25 小寺 A
26 住吉 A
27 池田長田 A
28 別府ハヤブサーズA
29 駒ヶ林 A
30 兵庫大開 A
31 本山フレンズ A
32 本庄 A
33 稗田 A
34 有野 A
35 高丸 A
東播ナインストリーム A 36
伊川谷キングスターズA 37
東舞子 A 38
田中 A 39
西神 A 40
千代が丘 A 41
枝吉パワーズ A 42
北山 A 43
山の街 A 44
井吹台 A1 45
山の手 A 46
井吹台 A2 47
本多聞 A 48
名倉丸山 A 49
宮本上筒井 A 50
箕谷 A 51
樫野台 A 52
乙木 A 53
TAKASHO A 54
春日台 A 55
小部 A 56
魚崎 A 57
西山 A 58
会下山 A 59
神戸祇園 A 60
ウッディボーイズ イーストA 61
下畑台 A 62
夢野の丘 A 63
桂木 A 64
広陵 A 65
西舞子 A 66
魚住フェニックスA 67
六甲アイランドA 68
東須磨 A 69

5年生の部

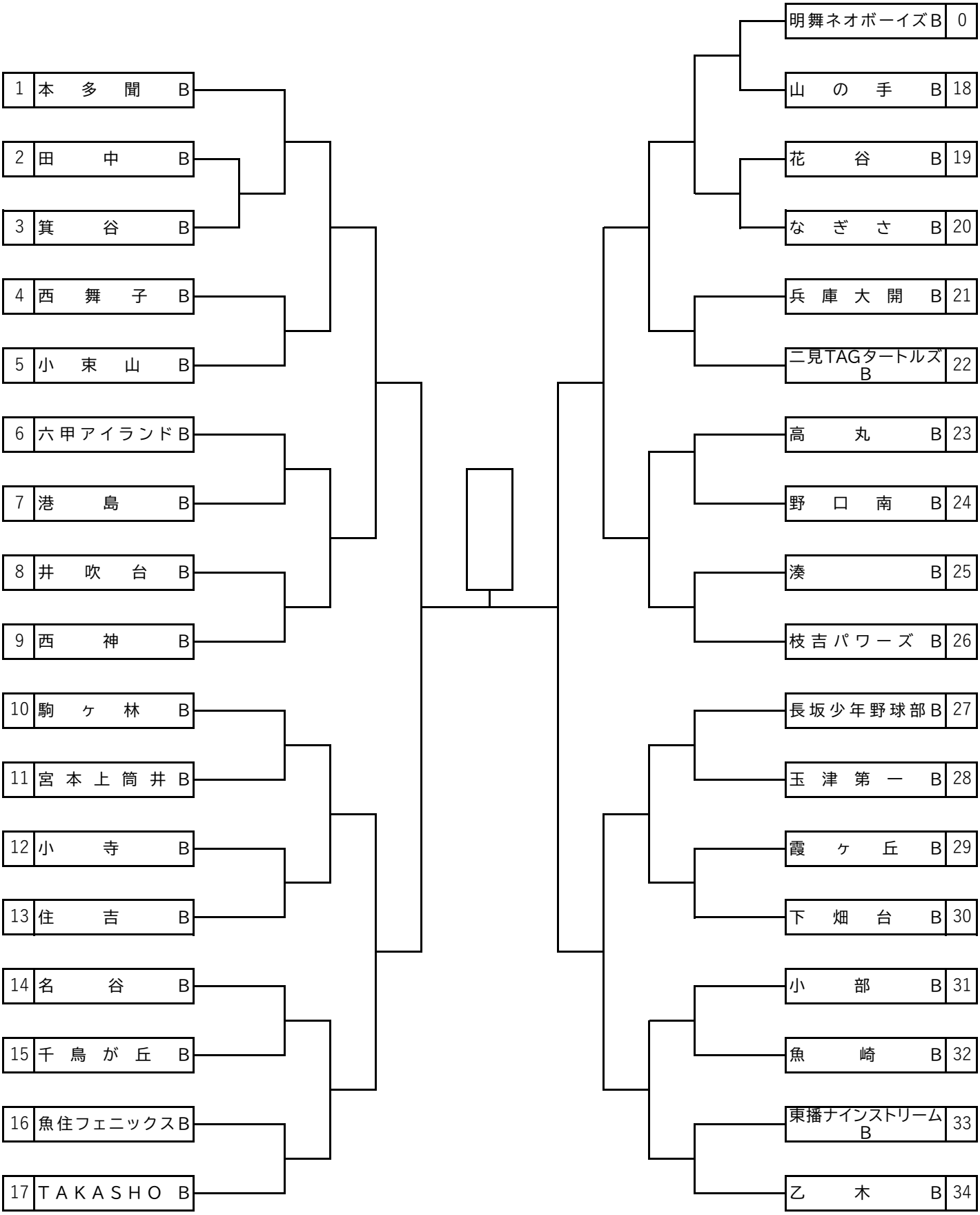
1 本多聞 B
2 田中 B
3 箕谷 B
4 西舞子 B
5 小束山 B
6 六甲アイランド B
7 港島 B
8 井吹台 B
9 西神 B
10 駒ヶ林 B
11 宮本上筒井 B
12 小寺 B
13 住吉 B
14 名谷 B
15 千鳥が丘 B
16 魚住フェニックス B
17 TAKASHO B
明舞ネオボーイズ B 0
山の手 B 18
花谷 B 19
なぎさ B 20
兵庫大開 B 21
二見TAGタートルズ B 22
高丸 B 23
野口南 B 24
湊 B 25
枝吉パワーズ B 26
長坂少年野球部 B 27
玉津第一 B 28
霞ヶ丘 B 29
下畑台 B 30
小部 B 31
魚崎 B 32
東播ナインストリーム B 33
乙木 B 34