5年生の部　　9月30日

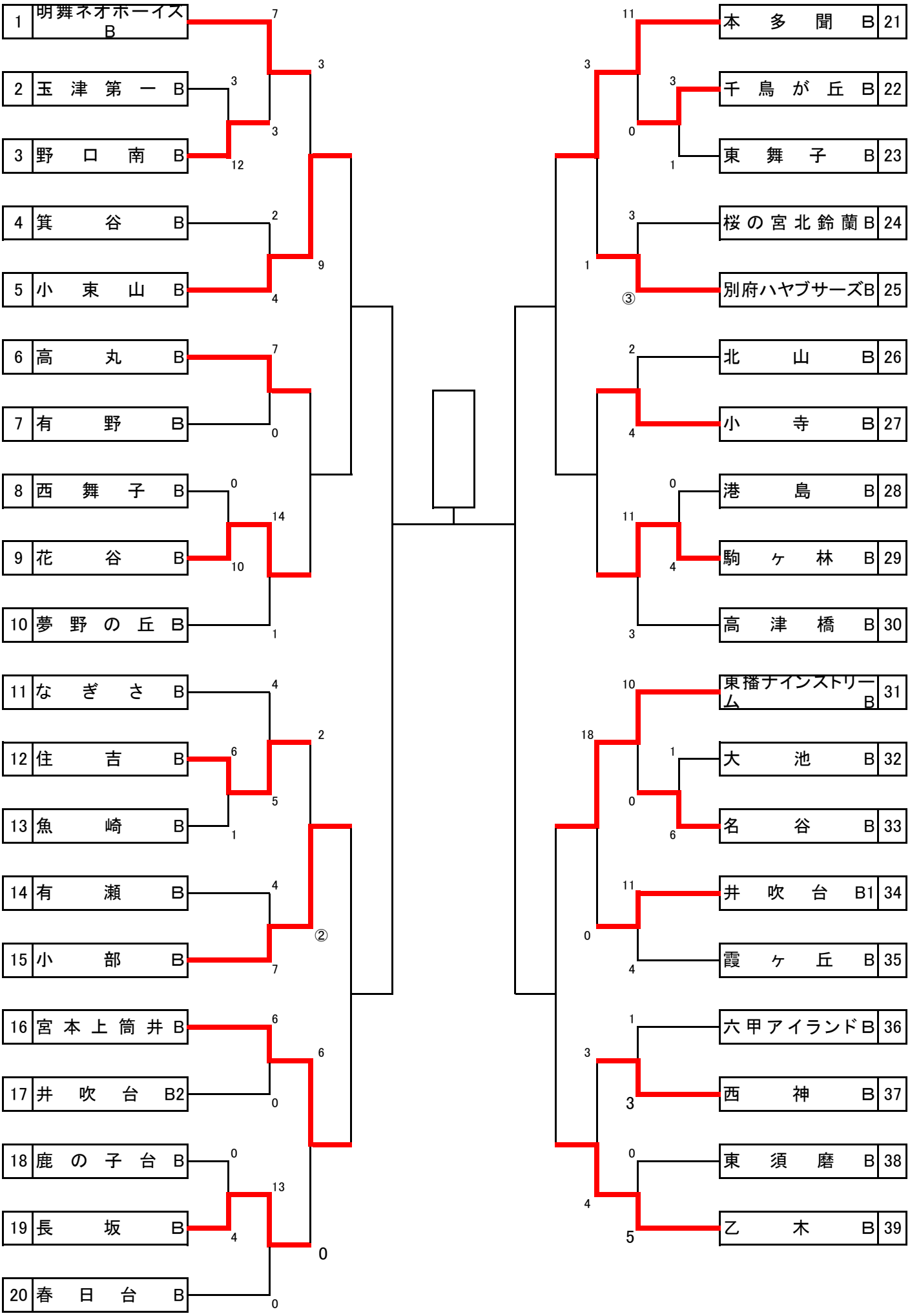
1 明舞ネオボーイズB
2 玉津第一B
3 野口南B
4 箕谷B
5 小東山B
6 高丸B
7 有野B
8 西舞子B
9 花谷B
10 夢野の丘B
11 なぎさB
12 住吉B
13 魚崎B
14 有瀬B
15 小部B
16 宮本上筒井B
17 井吹台B2
18 鹿の子台B
19 長坂B
20 春日台B
21 本多聞B
22 千鳥が丘B
23 東舞子B
24 桜の宮北鈴蘭B
25 別府ハヤブサーズB
26 北山B
27 小寺B
28 港島B
29 駒ヶ林B
30 高津橋B
31 東播ナインストリームB
32 大池B
33 名谷B
34 井吹台B1
35 霞ヶ丘B
36 六甲アイランドB
37 西神B
38 東須磨B
39 乙木B

6年生の部

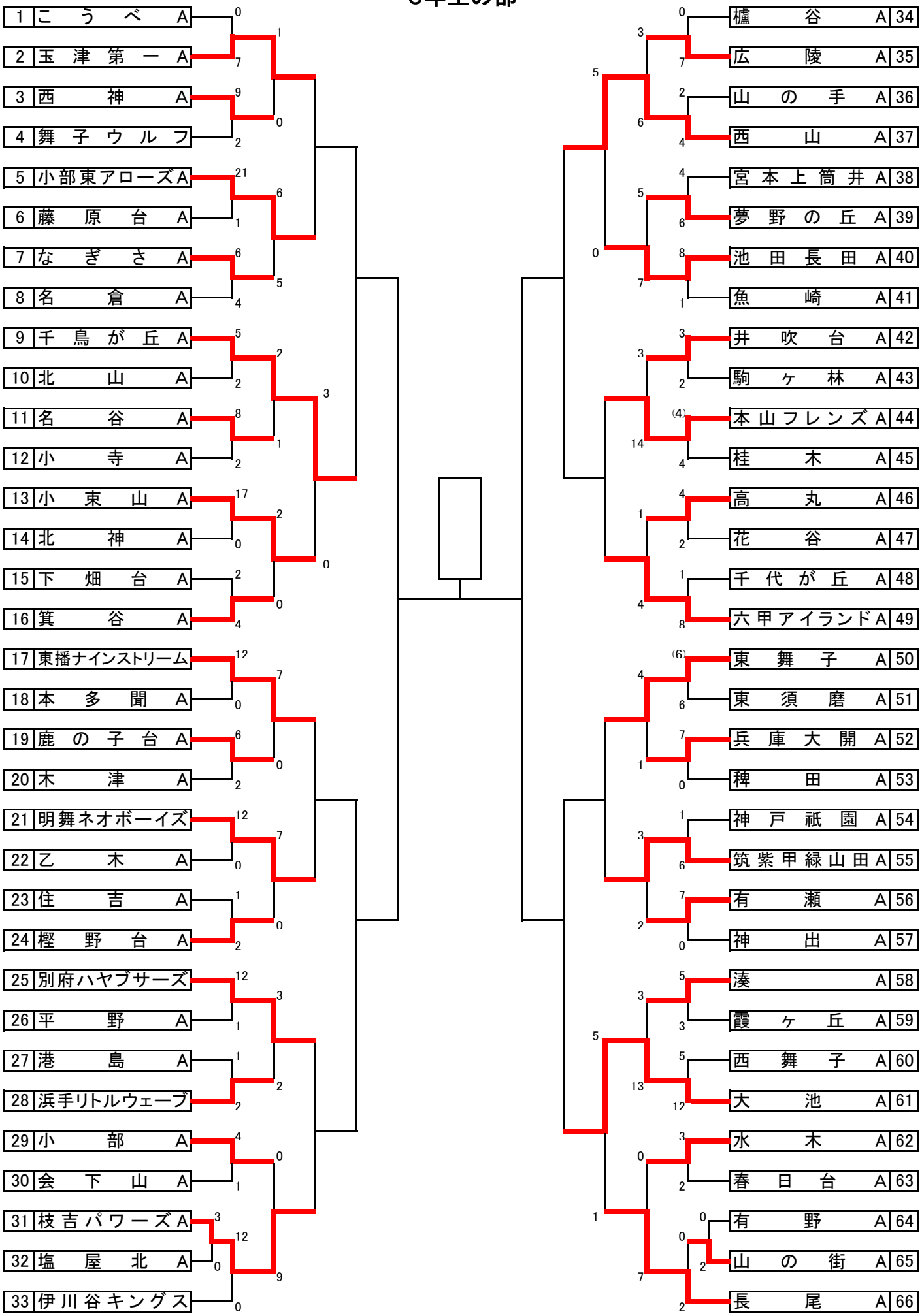
1 こうべA 0
2 玉津第一A 7
3 西神A 9
4 舞子ウルフ 2
5 小部東アローズA 21
6 藤原台A 1
7 なぎさA 6
8 名倉A 4
9 千鳥が丘A 5
10 北山A 2
11 名谷A 8
12 小寺A 2
13 小東山A 17
14 北神A 0
15 下畑台A 2
16 箕谷A 4
17 東播ナインストリーム 12
18 本多聞A 0
19 鹿の子台A 6
20 木津A 2
21 明舞ネオボーイズ 12
22 乙木A 0
23 住吉A 1
24 樫野台A 2
25 別府ハヤブサーズ 12
26 平野A 1
27 港島A 1
28 浜手リトルウェーブ 2
29 小部A 4
30 会下山A 1
31 枝吉パワーズA 3
32 塩屋北A 0
33 伊川谷キングス 0
34 櫨谷A 0
35 広陵A 7
36 山の手A 2
37 西山A 4
38 宮本上筒井A 4
39 夢野の丘A 6
40 池田長田A 8
41 魚崎A 1
42 井吹台A 3
43 駒ヶ林A 2
44 本山フレンズA (4)
45 桂木A 4
46 高丸A 4
47 花谷A 2
48 千代が丘A 1
49 六甲アイランドA 8
50 東舞子A (6)
51 東須磨A 6
52 兵庫大開A 7
53 稗田A 0
54 神戸祇園A 1
55 筑紫甲緑山田A 6
56 有瀬A 7
57 神出A 0
58 湊A 5
59 霞ヶ丘A 3
60 西舞子A 5
61 大池A 12
62 水木A 3
63 春日台A 2
64 有野A 0
65 山の街A 2
66 長尾A 2