5年生の部

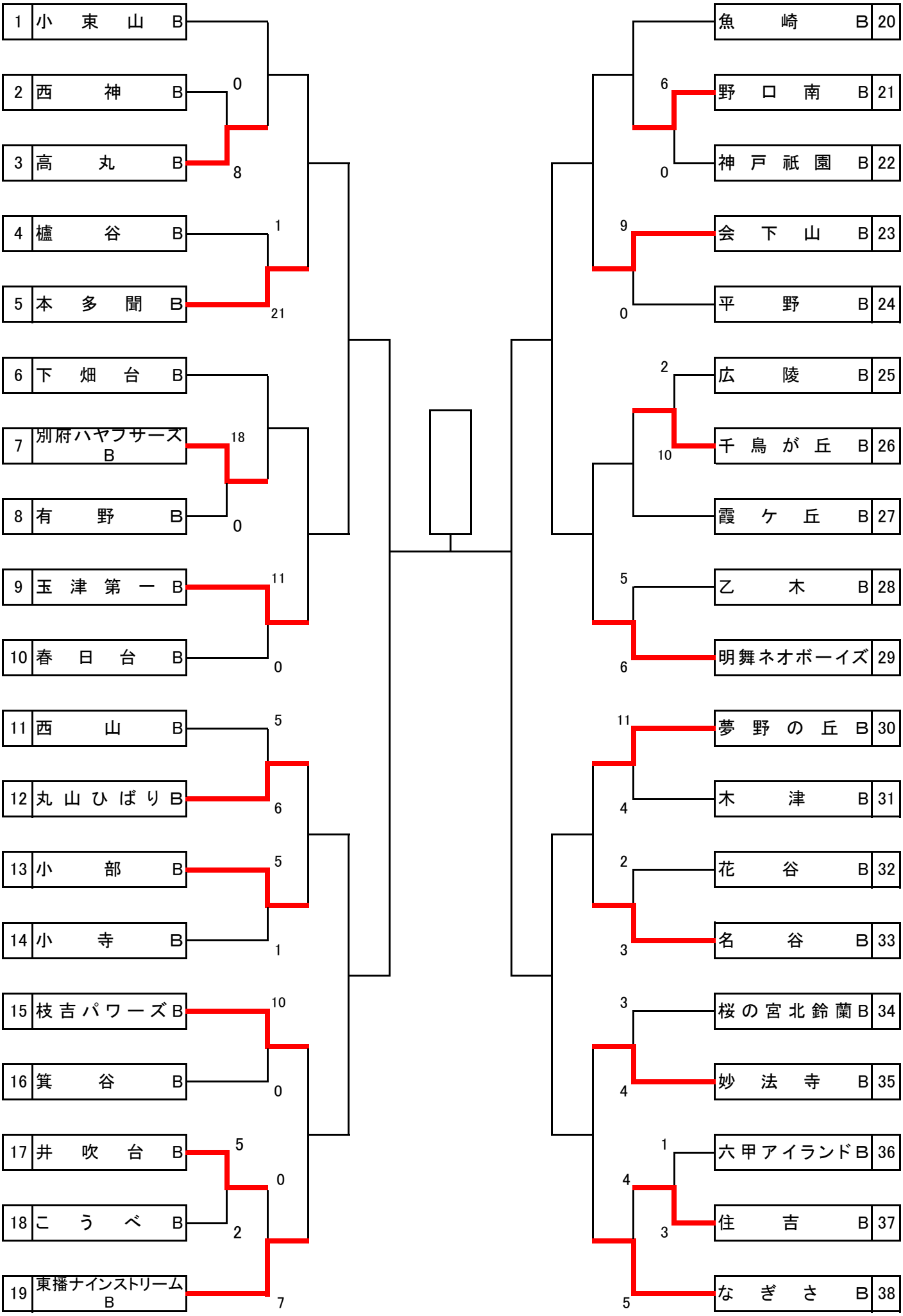
1 小東山 B
2 西神 B
3 高丸 B
4 櫨谷 B
5 本多聞 B
6 下畑台 B
7 別府ハヤブサーズ B
8 有野 B
9 玉津第一 B
10 春日台 B
11 西山 B
12 丸山ひばり B
13 小部 B
14 小寺 B
15 枝吉パワーズ B
16 箕谷 B
17 井吹台 B
18 こうべ B
19 東播ナインストリーム B
0
8
1
21
18
0
11
0
5
6
5
1
10
0
5
0
2
7
魚崎 B 20
野口南 B 21
神戸祇園 B 22
会下山 B 23
平野 B 24
広陵 B 25
千鳥が丘 B 26
霞ケ丘 B 27
乙木 B 28
明舞ネオボーイズ 29
夢野の丘 B 30
木津 B 31
花谷 B 32
名谷 B 33
桜の宮北鈴蘭 B 34
妙法寺 B 35
六甲アイランド B 36
住吉 B 37
なぎさ B 38
6
0
9
0
2
10
5
6
11
4
2
3
3
4
1
3
4
5

6年生の部

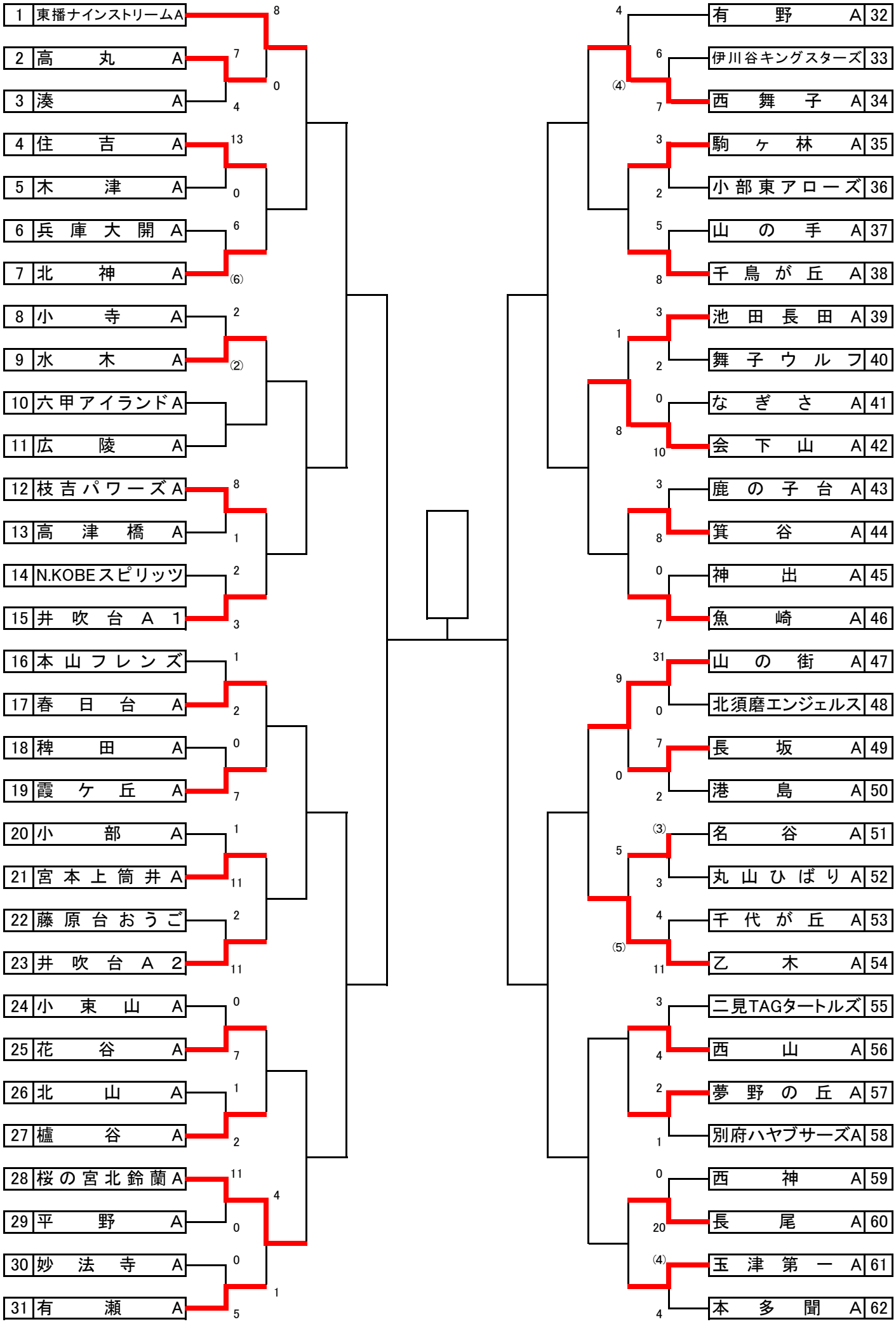
1 東播ナインストリームA
2 高丸A
3 湊A
4 住吉A
5 木津A
6 兵庫大開A
7 北神A
8 小寺A
9 水木A
10 六甲アイランドA
11 広陵A
12 枝吉パワーズA
13 高津橋A
14 N.KOBEスピリッツ
15 井吹台A 1
16 本山フレンズ
17 春日台A
18 稗田A
19 霞ケ丘A
20 小部A
21 宮本上筒井A
22 藤原台おうご
23 井吹台A 2
24 小東山A
25 花谷A
26 北山A
27 櫨谷A
28 桜の宮北鈴蘭A
29 平野A
30 妙法寺A
31 有瀬A
8
7
0
4
13
0
6
(6)
2
(2)
8
1
2
3
1
2
0
7
1
11
2
11
0
7
1
2
11
4
0
0
1
5
4
(4)
6
7
3
2
5
8
3
1
2
8
0
10
3
8
0
7
31
9
0
7
0
2
(3)
5
3
4
(5)
11
3
4
2
1
0
20
(4)
4
有野A 32
伊川谷キングスターズ 33
西舞子A 34
駒ヶ林A 35
小部東アローズ 36
山の手A 37
千鳥が丘A 38
池田長田A 39
舞子ウルフ 40
なぎさA 41
会下山A 42
鹿の子台A 43
箕谷A 44
神出A 45
魚崎A 46
山の街A 47
北須磨エンジェルス 48
長坂A 49
港島A 50
名谷A 51
丸山ひばりA 52
千代が丘A 53
乙木A 54
二見TAGタートルズ 55
西山A 56
夢野の丘A 57
別府ハヤブサーズA 58
西神A 59
長尾A 60
玉津第一A 61
本多聞A 62