6年生の部

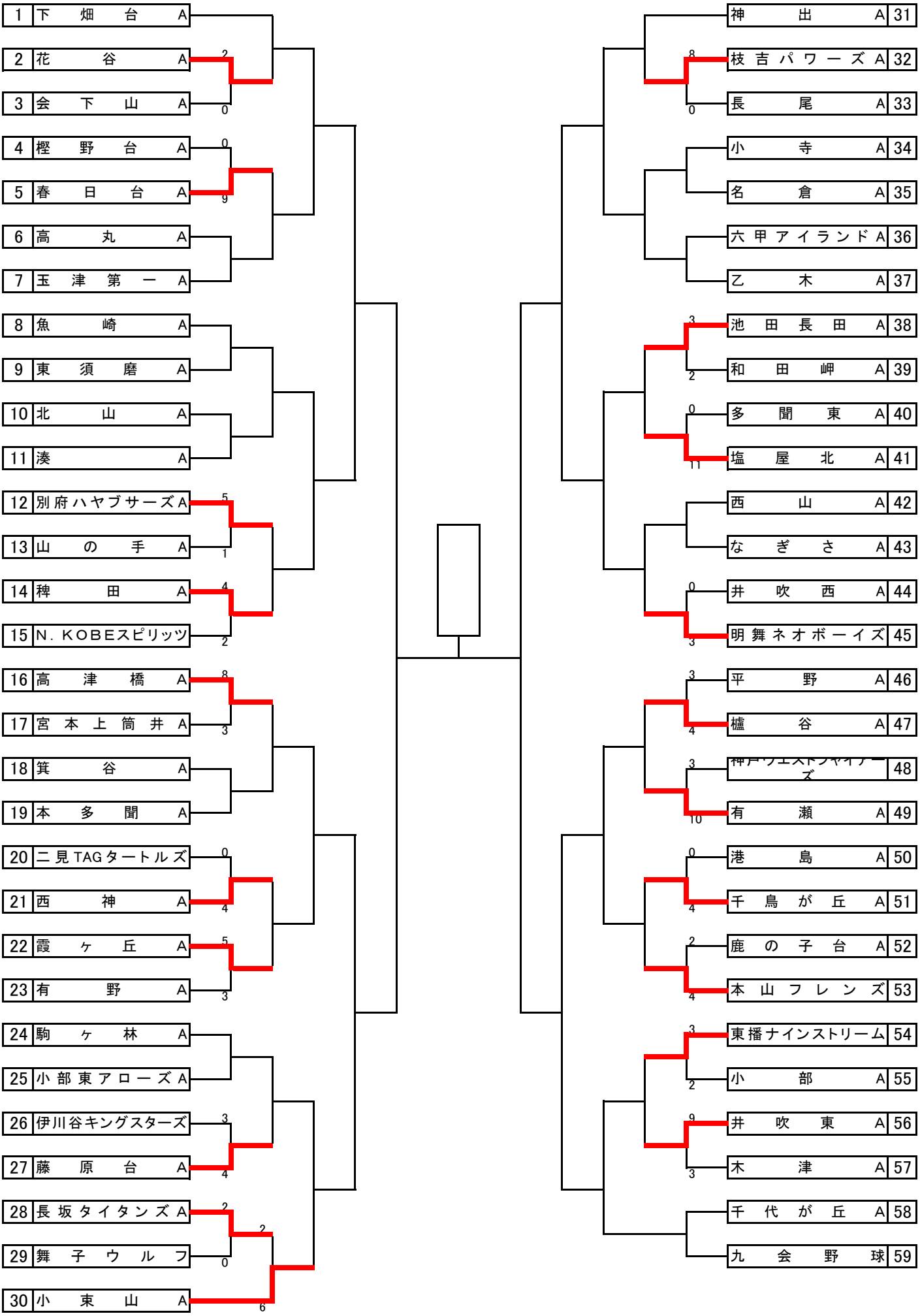
1 下畑台 A
2 花谷 A
3 会下山 A
4 樫野台 A
5 春日台 A
6 高丸 A
7 玉津第一 A
8 魚崎 A
9 東須磨 A
10 北山 A
11 湊 A
12 別府ハヤブサーズ A
13 山の手 A
14 稗田 A
15 N. KOBEスピリッツ
16 高津橋 A
17 宮本上筒井 A
18 箕谷 A
19 本多聞 A
20 二見TAGタートルズ
21 西神 A
22 霞ヶ丘 A
23 有野 A
24 駒ヶ林 A
25 小部東アローズ A
26 伊川谷キングスターズ
27 藤原台 A
28 長坂タイタンズ A
29 舞子ウルフ
30 小東山 A
31 神出 A
32 枝吉パワーズ A
33 長尾 A
34 小寺 A
35 名倉 A
36 六甲アイランド A
37 乙木 A
38 池田長田 A
39 和田岬 A
40 多聞東 A
41 塩屋北 A
42 西山 A
43 なぎさ A
44 井吹西 A
45 明舞ネオボーイズ
46 平野 A
47 櫨谷 A
48 神戸ウエストファイターズ
49 有瀬 A
50 港島 A
51 千鳥が丘 A
52 鹿の子台 A
53 本山フレンズ
54 東播ナインストリーム
55 小部 A
56 井吹東 A
57 木津 A
58 千代が丘 A
59 九会野球

5年生の部

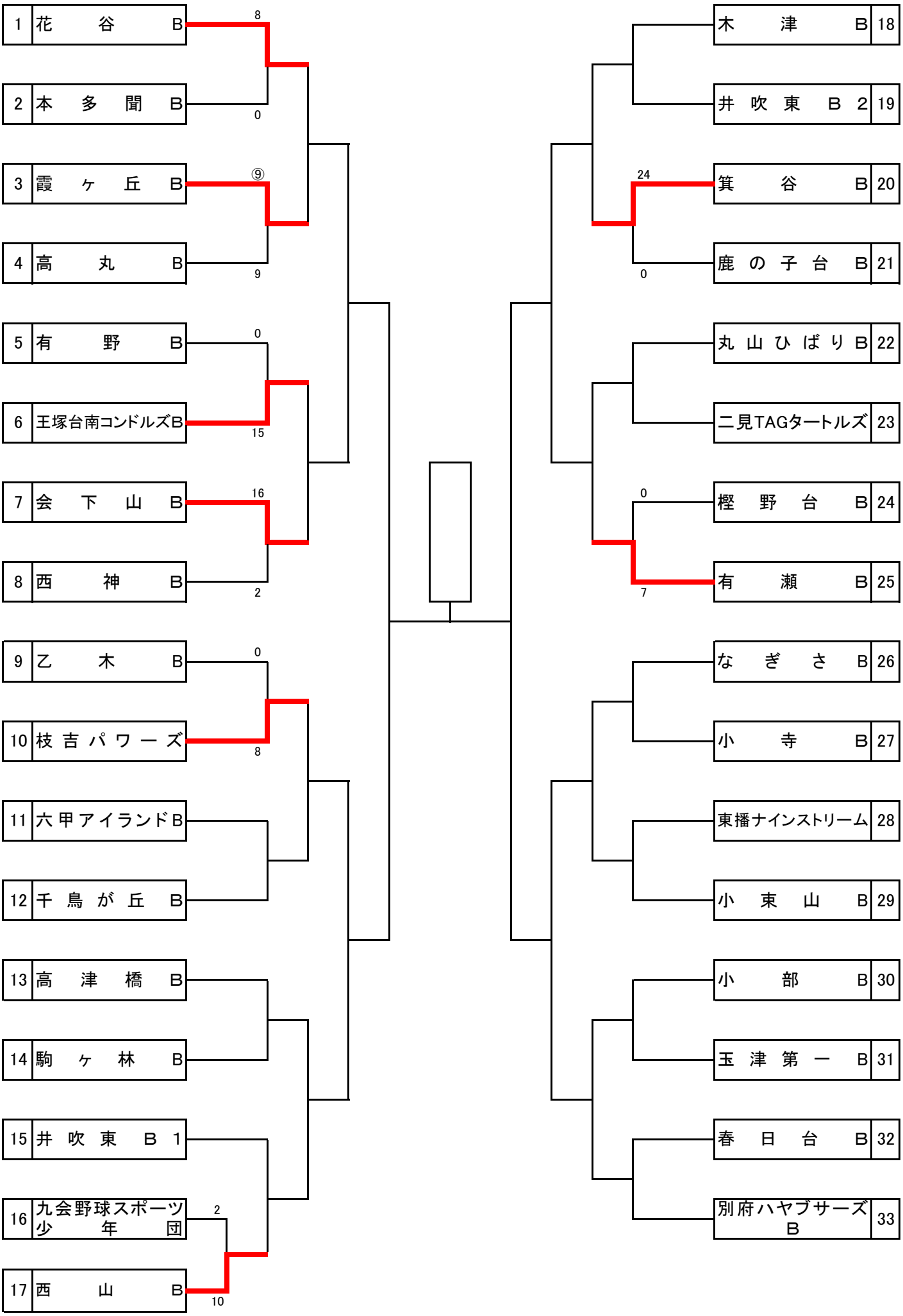
1 花谷 B
2 本多聞 B
3 霞ヶ丘 B
4 高丸 B
5 有野 B
6 王塚台南コンドルズB
7 会下山 B
8 西神 B
9 乙木 B
10 枝吉パワーズ
11 六甲アイランドB
12 千鳥が丘 B
13 高津橋 B
14 駒ヶ林 B
15 井吹東 B 1
16 九会野球スポーツ少年団
17 西山 B
8
0
⑨
9
0
15
16
2
0
8
2
10
木津 B 18
井吹東 B 2 19
箕谷 B 20
鹿の子台 B 21
丸山ひばり B 22
二見TAGタートルズ 23
樫野台 B 24
有瀬 B 25
なぎさ B 26
小寺 B 27
東播ナインストリーム 28
小東山 B 29
小部 B 30
玉津第一 B 31
春日台 B 32
別府ハヤブサーズB 33
24
0
0
7