6年生の部

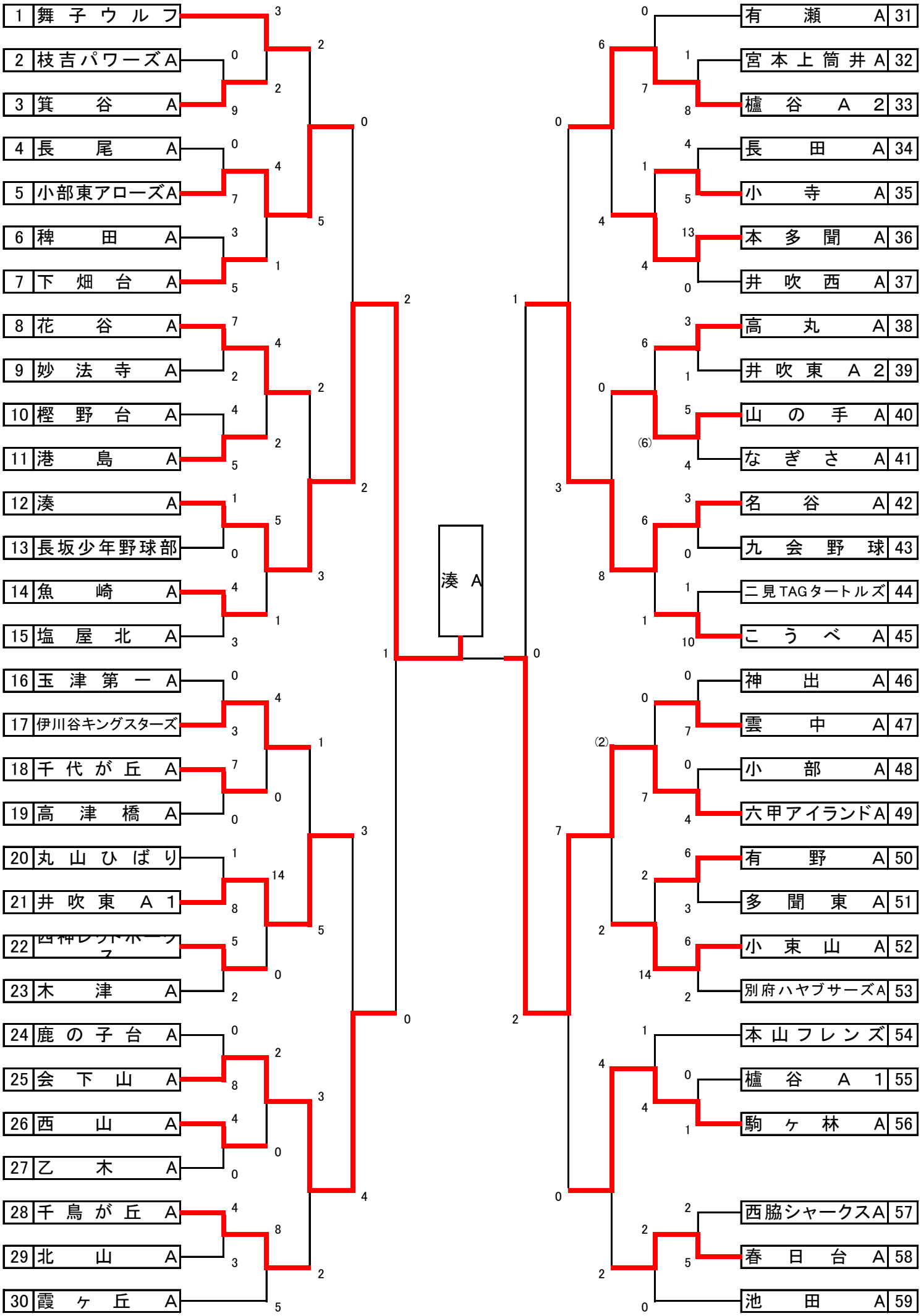
1 舞子ウルフ
2 枝吉パワーズA
3 箕谷A
4 長尾A
5 小部東アローズA
6 稗田A
7 下畑台A
8 花谷A
9 妙法寺A
10 樫野台A
11 港島A
12 湊A
13 長坂少年野球部
14 魚崎A
15 塩屋北A
16 玉津第一A
17 伊川谷キングスターズ
18 千代が丘A
19 高津橋A
20 丸山ひばり
21 井吹東A1
22 西神レッドホーク
23 木津A
24 鹿の子台A
25 会下山A
26 西山A
27 乙木A
28 千鳥が丘A
29 北山A
30 霞ヶ丘A
湊A
31 有瀬A
32 宮本上筒井A
33 櫨谷A2
34 長田A
35 小寺A
36 本多聞A
37 井吹西A
38 高丸A
39 井吹東A2
40 山の手A
41 なぎさA
42 名谷A
43 九会野球
44 二見TAGタートルズ
45 こうべA
46 神出A
47 雲中A
48 小部A
49 六甲アイランドA
50 有野A
51 多聞東A
52 小東山A
53 別府ハヤブサーズA
54 本山フレンズ
55 櫨谷A1
56 駒ヶ林A
57 西脇シャークスA
58 春日台A
59 池田A

5年生の部

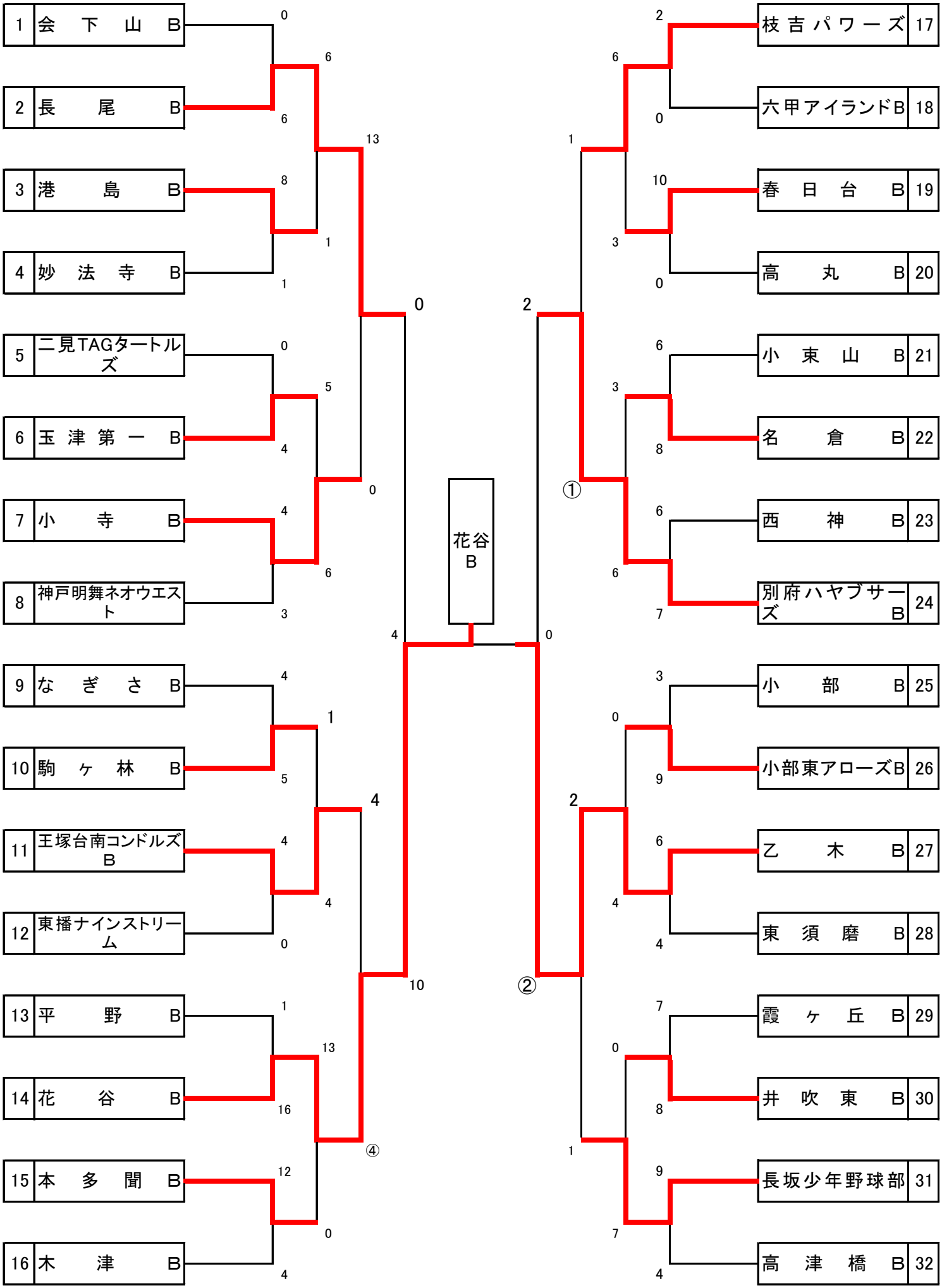
1 会下山B
2 長尾B
3 港島B
4 妙法寺B
5 二見TAGタートルズ
6 玉津第一B
7 小寺B
8 神戸明舞ネオウエスト
9 なぎさB
10 駒ヶ林B
11 王塚台南コンドルズB
12 東播ナインストリーム
13 平野B
14 花谷B
15 本多聞B
16 木津B
17 枝吉パワーズ
18 六甲アイランドB
19 春日台B
20 高丸B
21 小東山B
22 名倉B
23 西神B
24 別府ハヤブサーズB
25 小部B
26 小部東アローズB
27 乙木B
28 東須磨B
29 霞ヶ丘B
30 井吹東B
31 長坂少年野球部
32 高津橋B
花谷B
0
4
10
2
0
①
②
④